Pmax=500kg

Максимальная толщина заполнения: S=64мм

Моменты инерции усиленного ригеля:
Jx= 951,33 см4
Jy= 75,07 см4

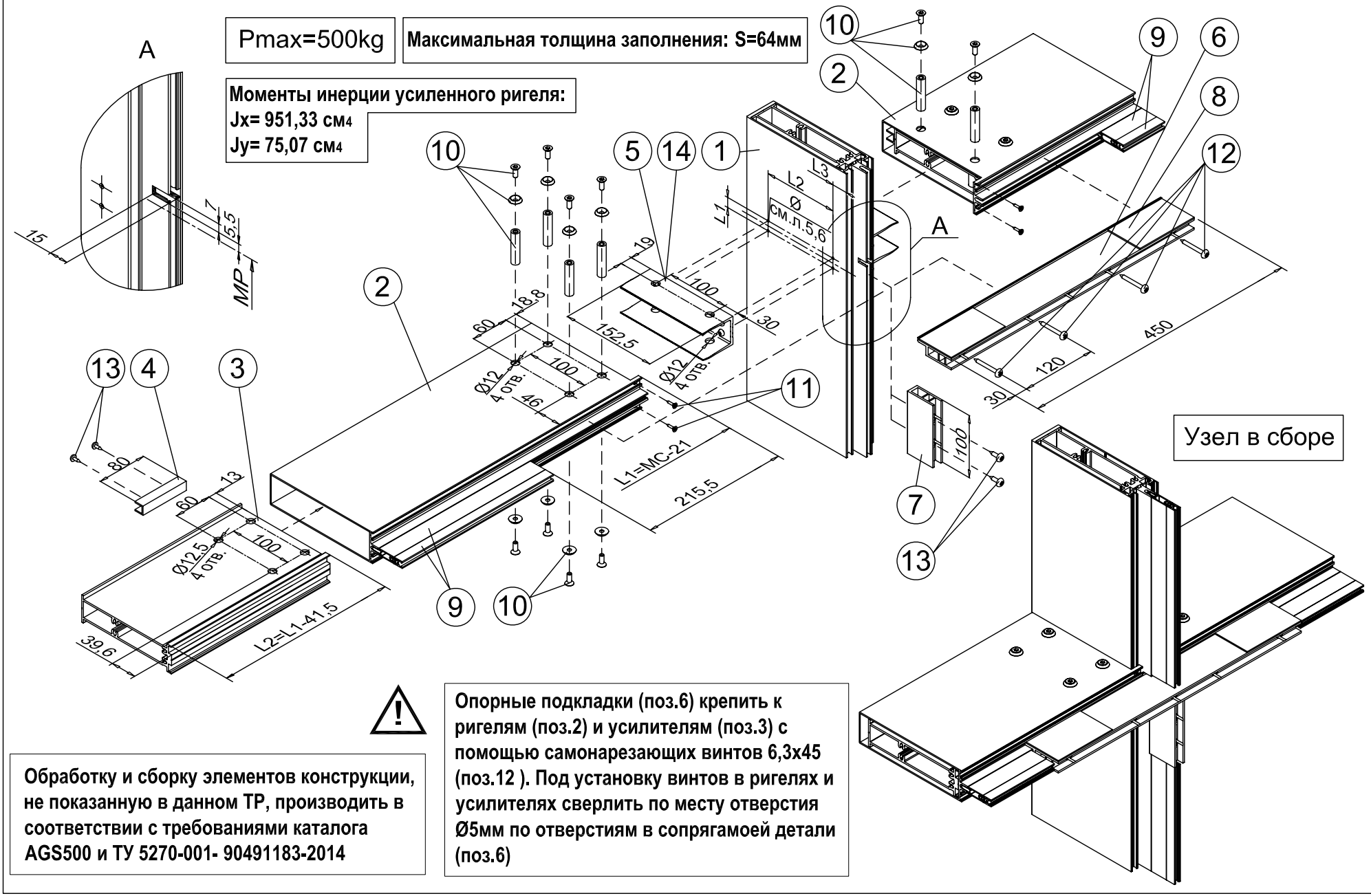

Обработку и сборку элементов конструкции, не показанную в данном ТР, производить в соответствии с требованиями каталога AGS500 и ТУ 5270-001- 90491183-2014

Опорные подкладки (поз.6) крепить к ригелям (поз.2) и усилителям (поз.3) с помощью самонарезающих винтов 6,3х45 (поз.12). Под установку винтов в ригелях и усилителях сверлить по месту отверстия Ø5мм по отверстиям в сопрягамоей детали (поз.6)

TPN№19

Схема обработки и сборки

Спецификация материалов

№ поз.	Наим.	Профиль	Длина, мм.	№ поз.	Наим.	Арт.	Кол. на один стеклопакет, шт..
1	Стойка	90106	Lст	**8**	Подкладка пластиковая	см. "Схемы остекления" (лист 6)	2
2	Ригель	90207	МС-21	**9**	Термовставка	см. "Схемы остекления" (лист 6)	-
3	Усилитель ригеля	90705	МС-62,5	**10**	Крепежный узел	94001	8
4	Дистанционный вкладыш	GERUG_ 15x15x2	80	**11**	Винт самонарезающий	3,9x16, A2 DIN 7982	4
5	Кронштейн крепления ригеля	90604	152,5	**12**	Винт самонарезающий	6,3x45, A2 (по DIN912)	4 шт. на одну опорную подкладку
6	Подкладка опорная для ригеля	90830	450	**13**	Винт самонарезающий	6,3x19,A2, DIN 7981	2 шт. на один суппорт
7	Суппорт	90830	100	**14**	Крепежный элемент (см. листы 5,6)		

Обработка опорной подкладки поз.6.

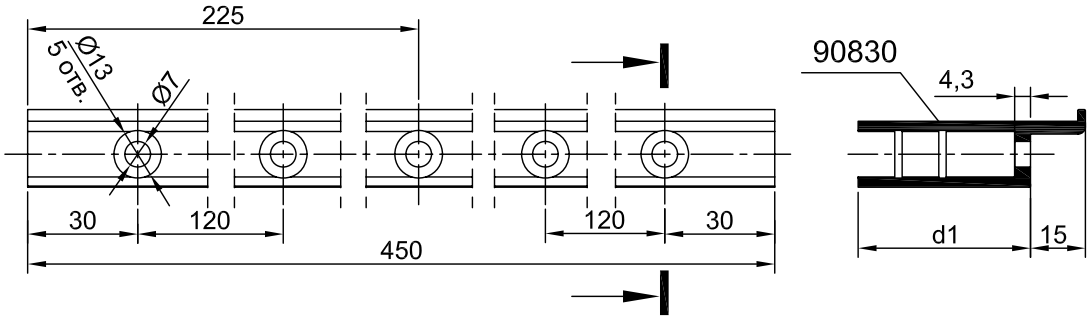

Обработка суппорта поз.7.

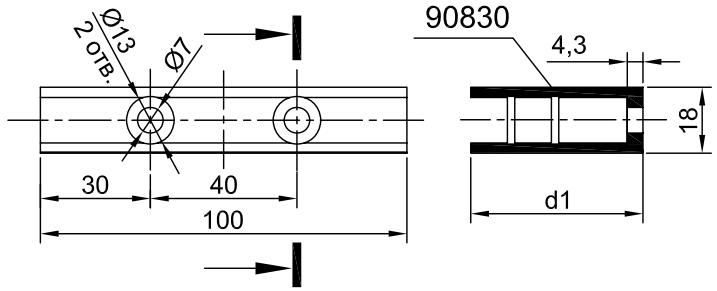

Примечание: Размер d1 определяется на стадии проектирования исходя из толщины заполнения.

ТРN№19

Схема обработки и сборки

TPN№19	Сечения

Сечение рядовой стойки на участке глухого остекления

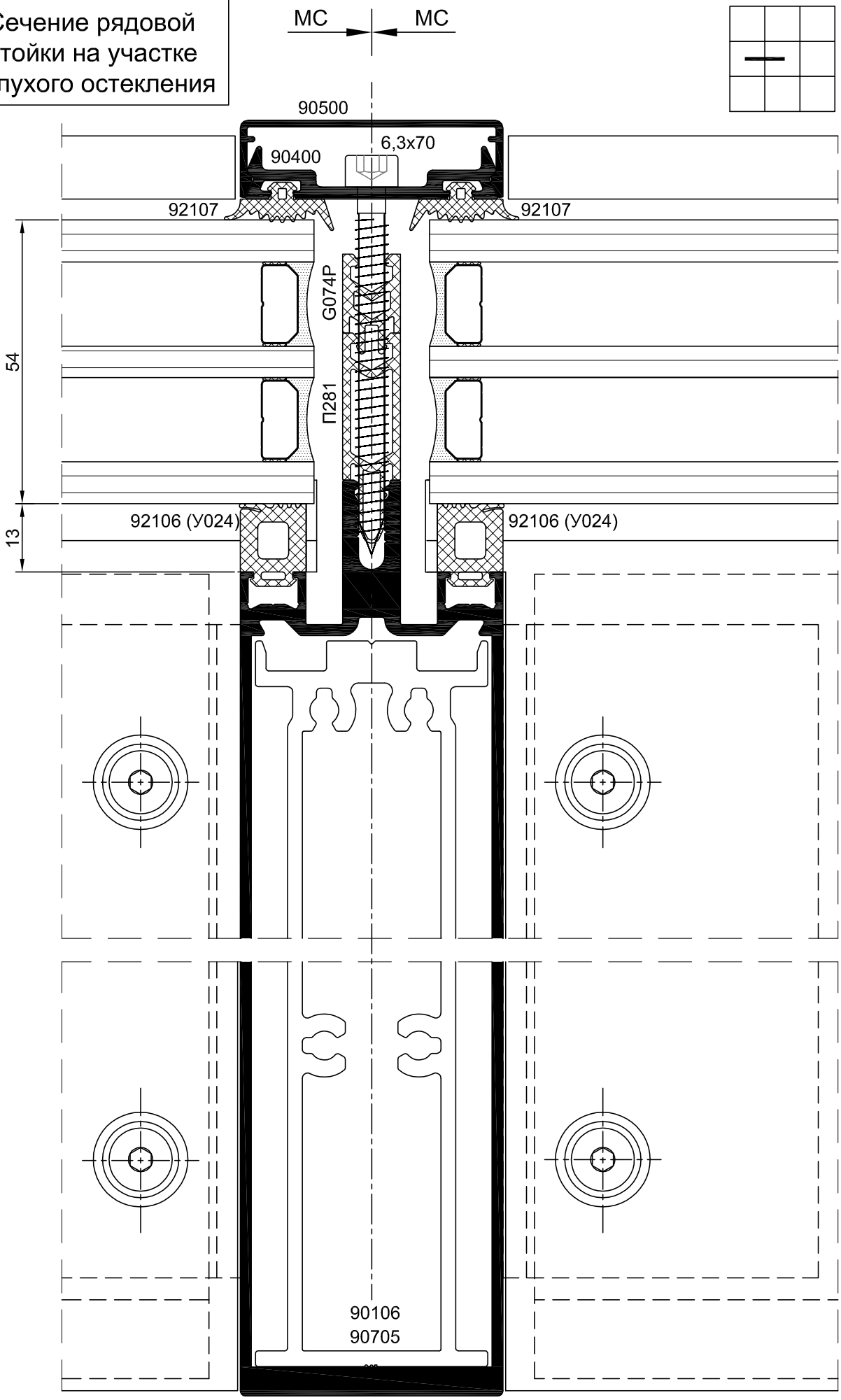

Сечение усиленного ригеля на участке глухого остекления

Pmax=500kg

Smax=64мм

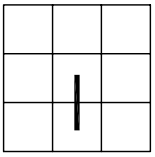

Моменты инерции ригеля 90207 с усилителем 90705:
Jx= 951,33 см4
Jy= 75,07 см4

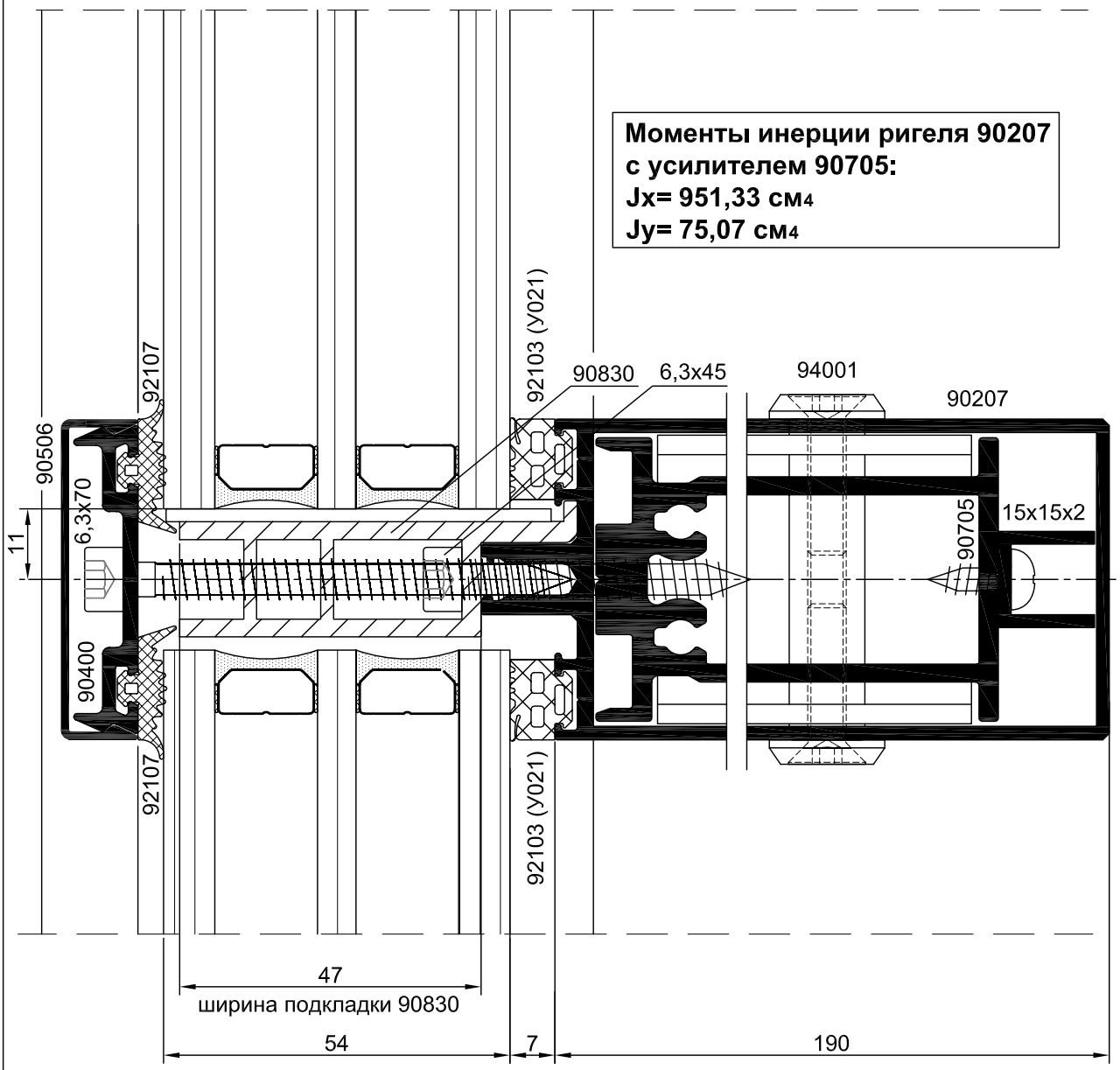

Профиль 90830

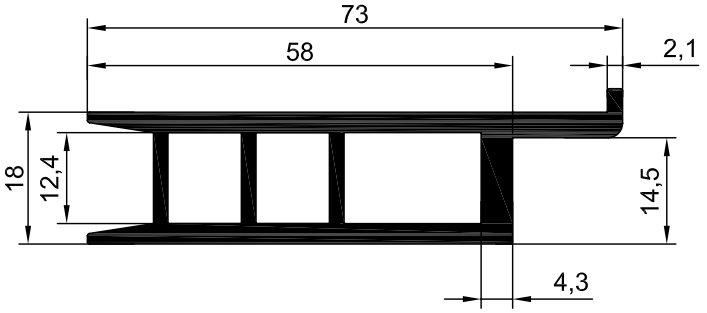

Вариант 1А

⚠ В стойке под установку поз.1а сверлить 4 отверстия Ø3,8мм.

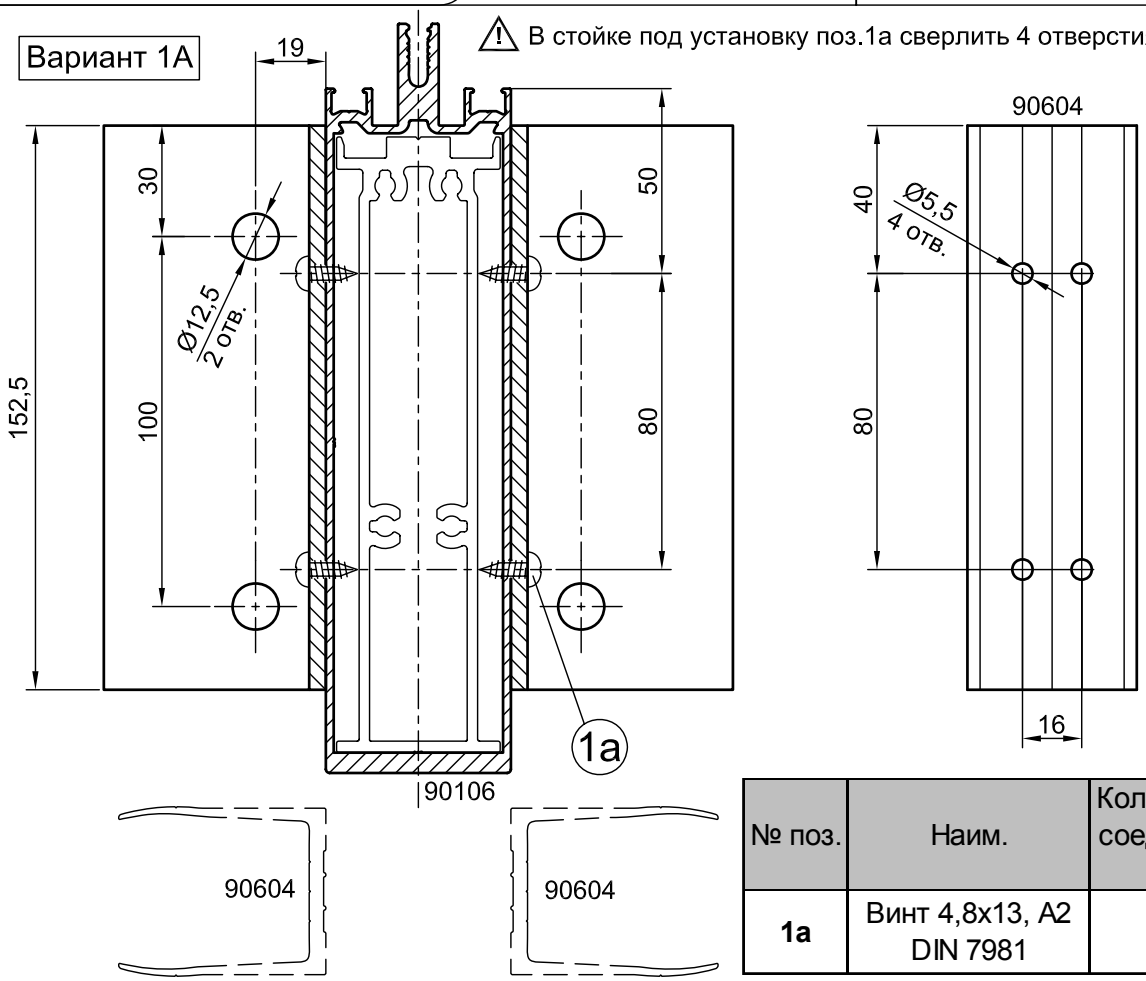

№ поз.	Наим.	Кол. на одно соединение, шт.
1а	Винт 4,8х13, А2 DIN 7981	4

Вариант 1Б

⚠ В стойке под установку поз.1б сверлить 4 отверстия Ø4,9мм.

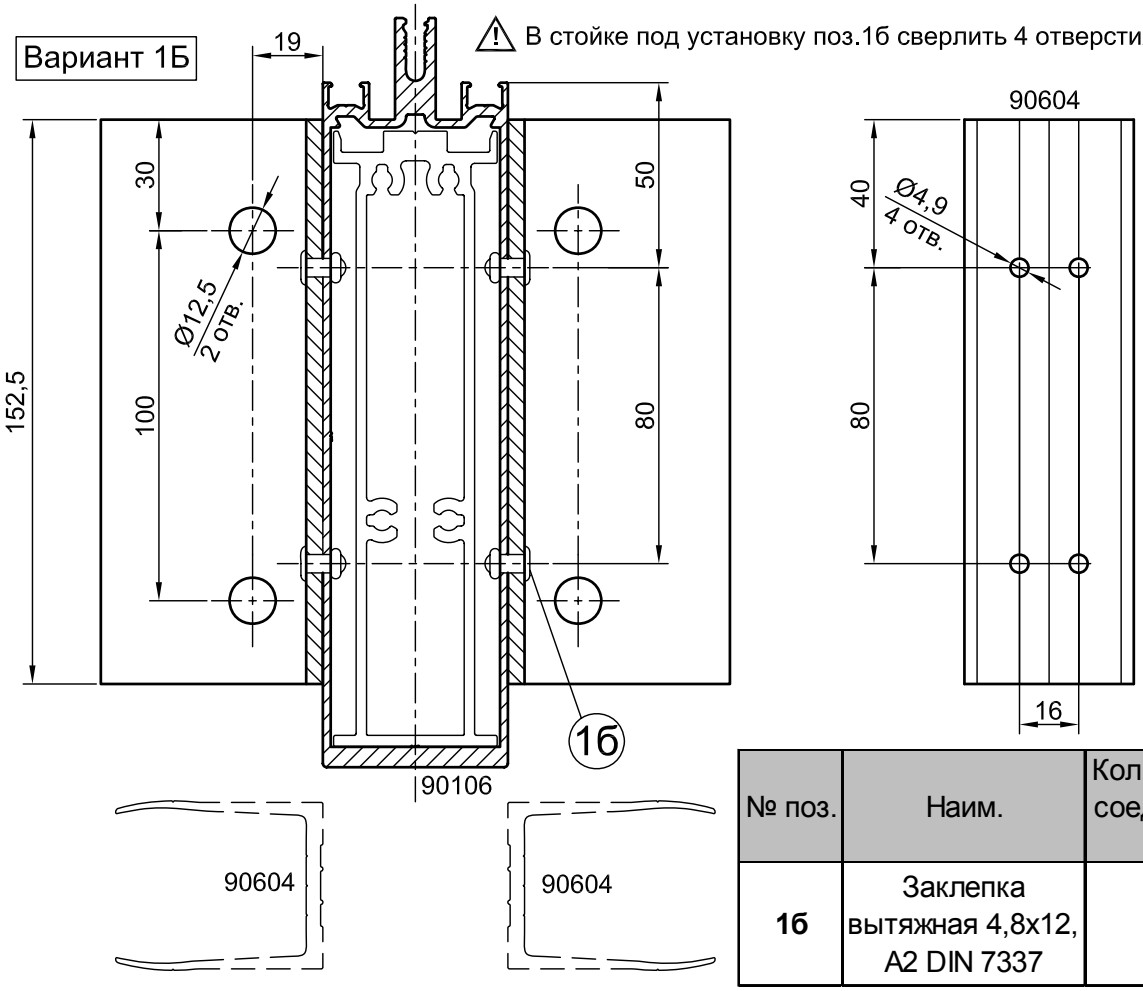

№ поз.	Наим.	Кол. на одно соединение, шт.
1б	Заклепка вытяжная 4,8х12, А2 DIN 7337	4

Вариант 1В

⚠ В стойке под установку поз.1в сверлить 2 отверстия Ø12мм.

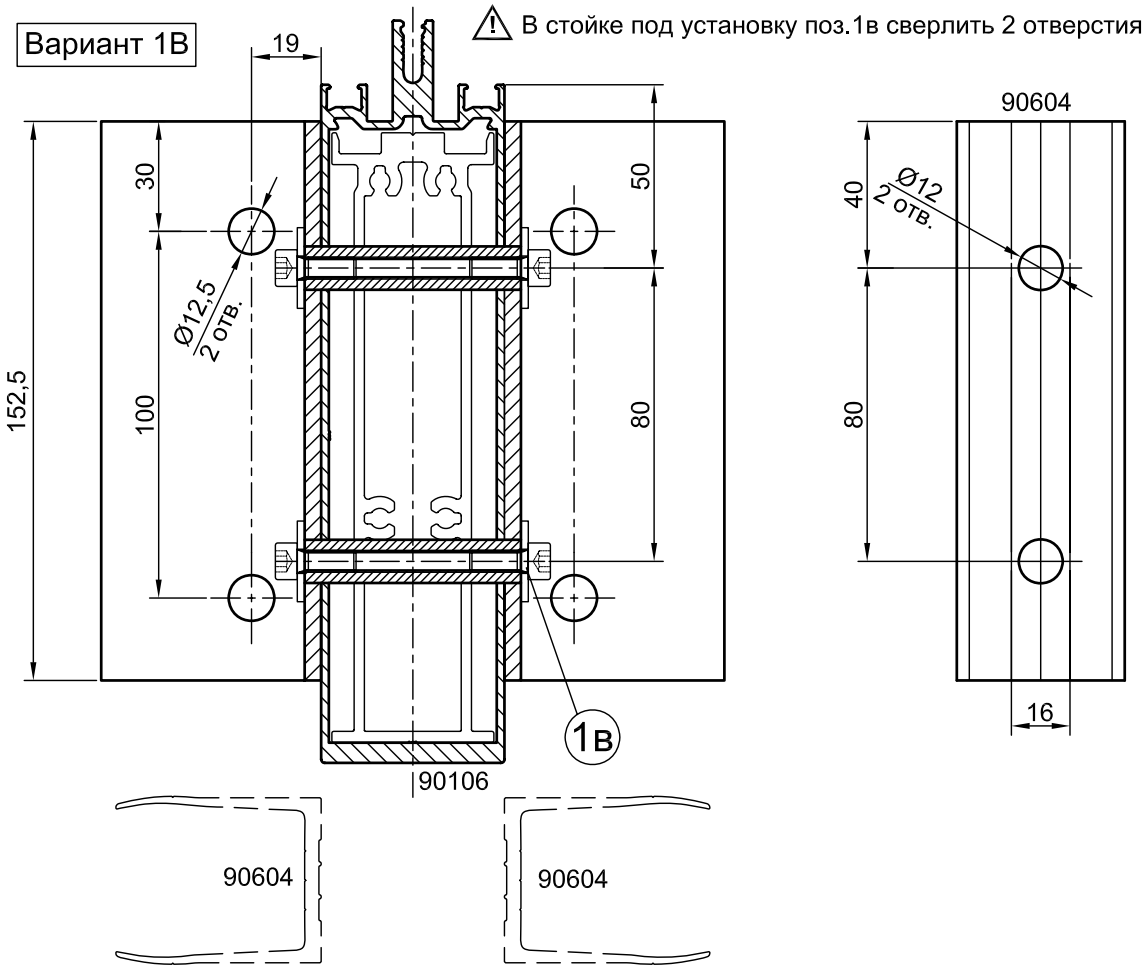

№ поз.	Наим.	Кол. на одно соединение, шт.
1в	Крепежный узел	2

Примечание:
***) во втулке 90800 нарезается резьба М6 на всю длину детали (L=59мм).**

Состав крепежного узла			
№ поз.	Наим.	Длина, мм	Кол., шт.
1в-1	Втулка 90800*	59	1
1в-2	Винт М6х16 DIN 912		2
1в-3	Шайба увеличенная 6 DIN 440-R		2

Схемы остекления

Толщина заполнения, мм	Ширина подкладки 90830; мм	Термовставка	Прижимной винт	Резиновые уплотнители	
				Ригель 1-го уровня	Стойка
50	47	П281+G074P	6,3х70	92105 (У023)	92110
52				92104 (У022)	92109 (У025)
54				92103 (У021)	92106 (У024)
56				92102 (У020)	92105 (У023)
58				92101 (У019)	92104 (У022)
60	58 (без обработки)	П281+G074P+ G074P	6,3х80	92105 (У023)	92110
62				92104 (У022)	92109 (У025)
64				92103 (У021)	92106 (У024)